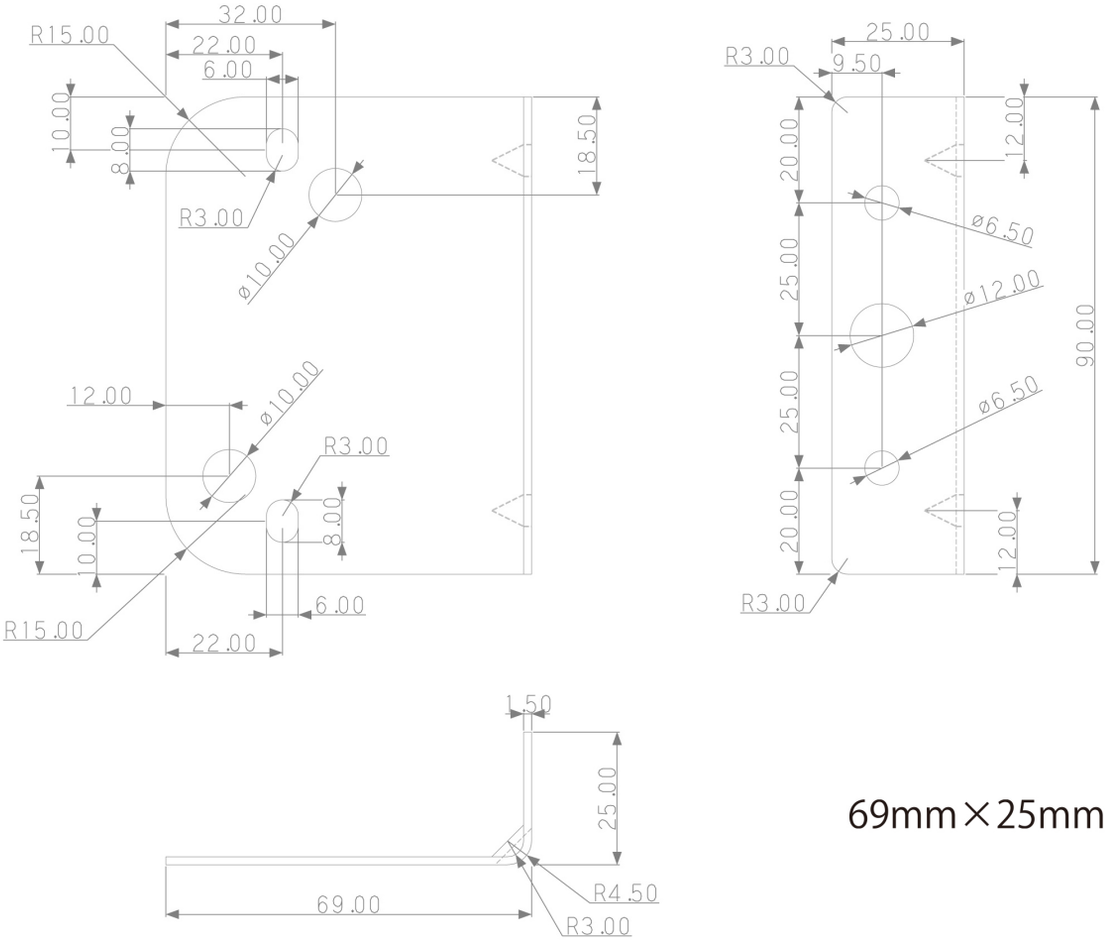

69mm×25mm×90mm

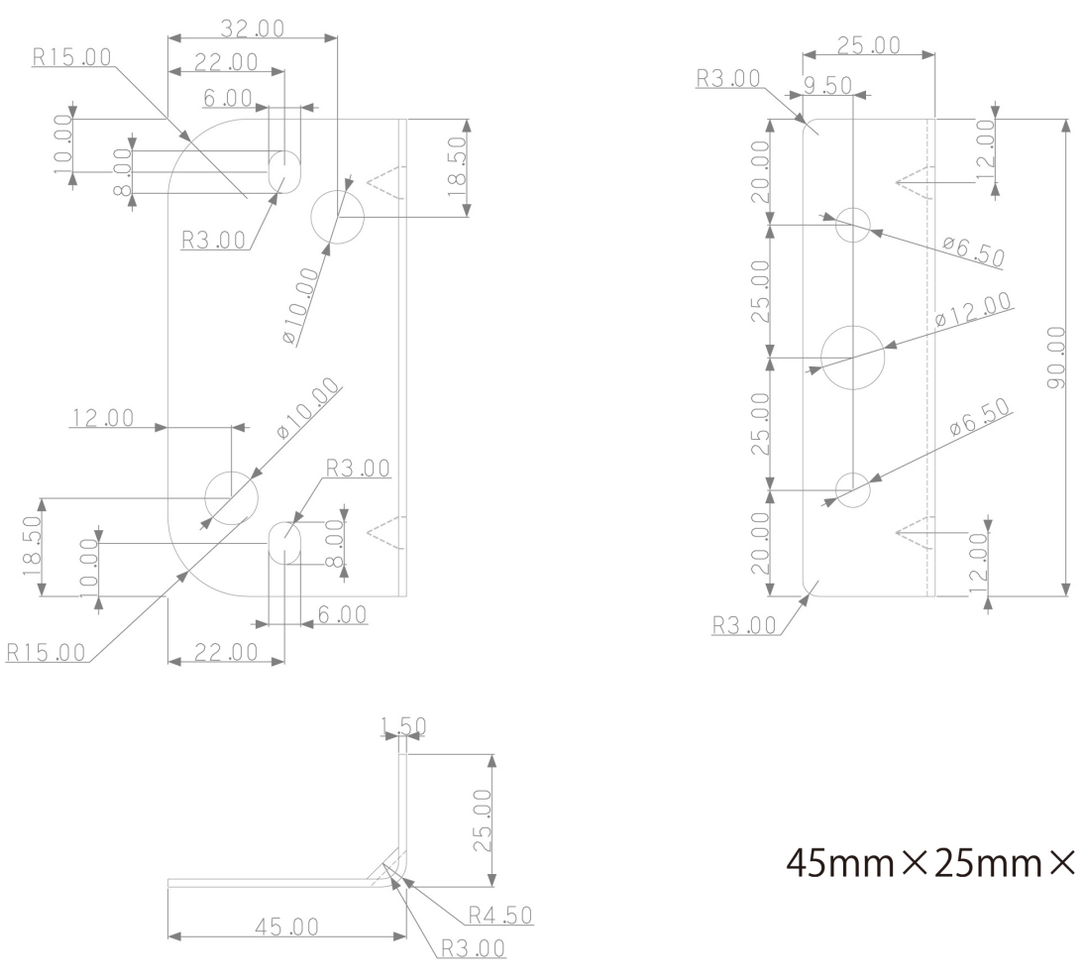

45mm×25mm×90mm